REV.	ECN NO OR DESCRIPTION	REVISED	DATE

Pb Process Capable | RoHS Compliant 2011/65/EU | HALOGEN Compliant Halogen Free

A向24°a与b通

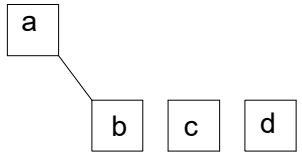

B向24°a与d通

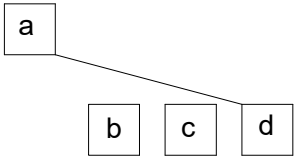

C向1 a与c通

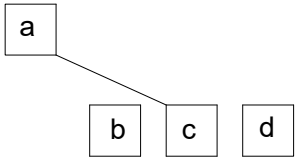

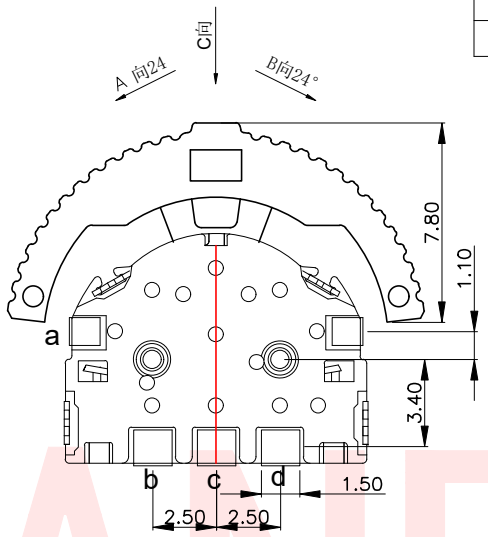

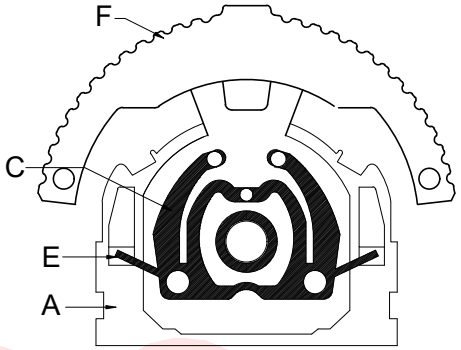

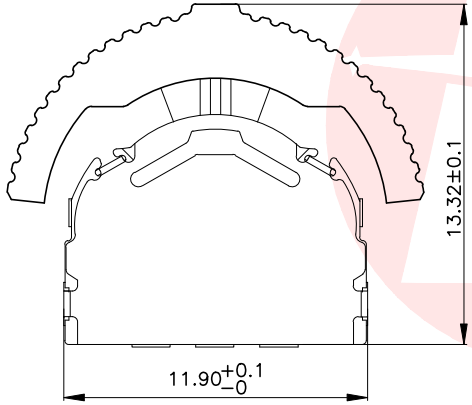

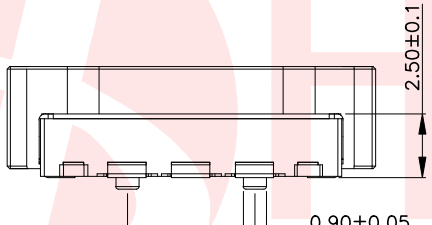

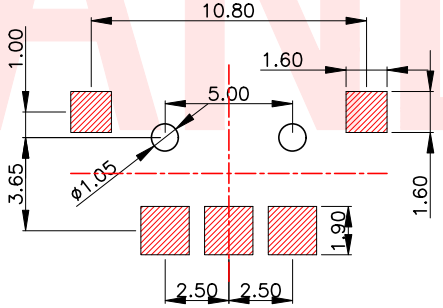

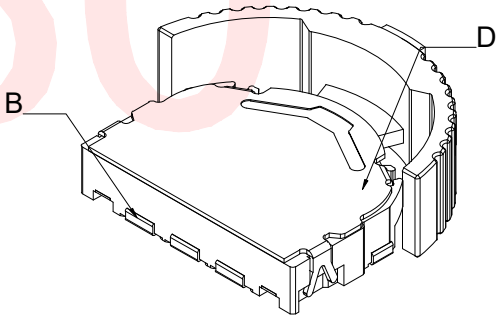

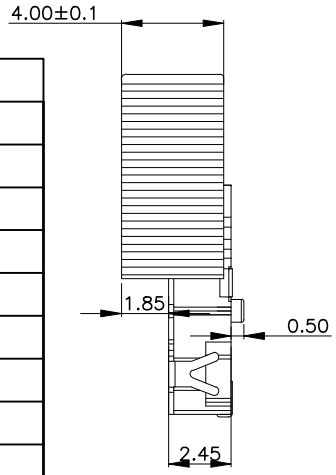

项 目			标 准
电气性能	额定电流	Rated Current:	0.1A MAX
	额定电压	Rated voltage:	DC 12V
	接触电阻	Contact resistance:	≤100mΩ
	绝缘电阻	Insulation Resistance:	≥100MΩ
	耐压强度	Compressive strength:	AC110V 50Hz/1 min
机械性能	操作力度	Operating force:	2-80±50gf 205±50gf
	机械寿命	Mechanical life:	10,0000 cycles Min
	操作行程	Operation Stroke:	1.0±0.2mm
环境性能	温度范围	Temperature Range:	-10°C ~ +60°C

NO.	零件名称 Part Name	QTY	材 料 Material	镀涂 Plating coating	颜色 colour	备注 Remarks
F	手柄	1	尼龙	/	黑色	
E	弹簧	1	不锈钢丝	/	原色	
D	盖板	1	不锈钢	/	原色	
C	簧片	1	覆银铜	单边覆银	白色	
B	嵌件	1	磷铜	整体镀银	银白色	
A	底座	1	尼龙	/	黑色	

UNLESS OTHERWISE SPECIFED TOLERANCES

DECIMALS: X :±0.30 X.X :±0.20 X.XX :±0.10

ANGLES: X :±2° X.X :±1°

东莞市汉博电子科技有限公司
DONGGUAN HANBO TECHNOLOGY CO. , LTD

TITLE	Wheel switch series			
DWN	xiong	PART NO. WS-001CB		
CHKD	lee	SCALE:1:1	UNIT: mm	
APVD	wang	SIZE: A4	SHEET:1OF 1	REV: A4

CUSTOMER COPY