编号	修改原因	制图	审核	核准

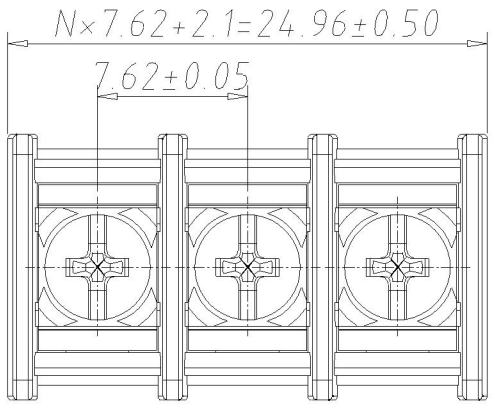

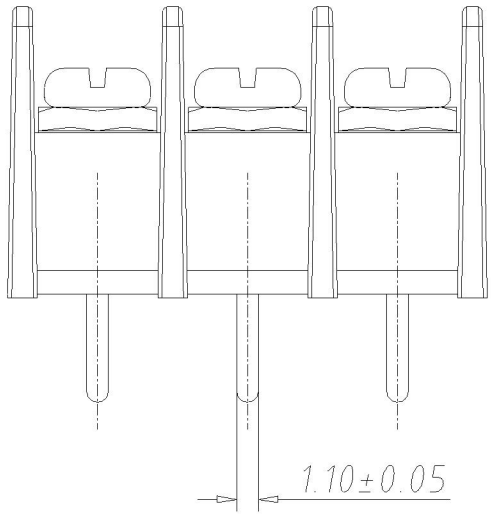

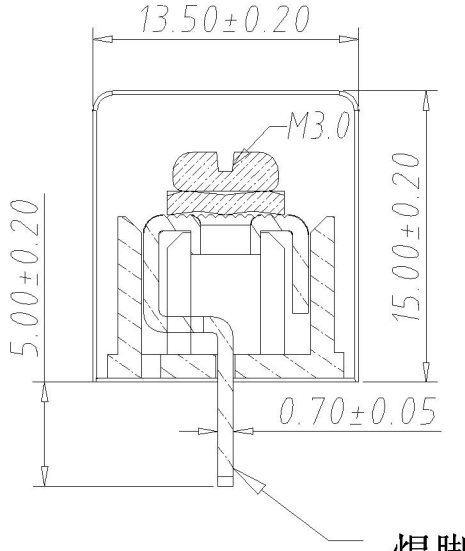

材质及规格处理

塑件：PA66 UL 94V-0
端子：黄铜,0.7厚 镀锡
螺丝：钢,M3镀镍

性能

额定电压/电流：300V/20
使用温度：-40℃～＋105℃
耐电压：AC2000V/Min
绝缘阻抗：500MΩ/DC500V
适用线径：22～14AWG 2.5mm²
最大锁紧扭力：0.5N.m 5.4Lb.in

尺寸公差:		角度公差:	
.X	±0.1	X.	±2°
.XX	±0.05	.X	±1.5°
.XXX	±0.01	.XX	±1°

图纸类型	客户图纸		
比例	1:1	图页	1\1
图纸编号			

投影法		品名	25C-B 美日式接线端子 间距7.62MM
单位	mm		
纸张尺寸	A4	产品料号	XDWR-0762-**P

深圳市连欣科技有限公司