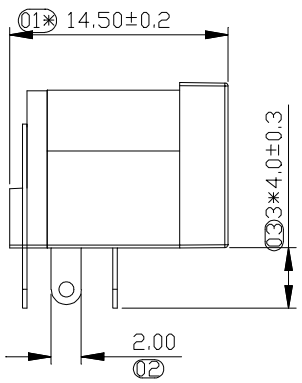

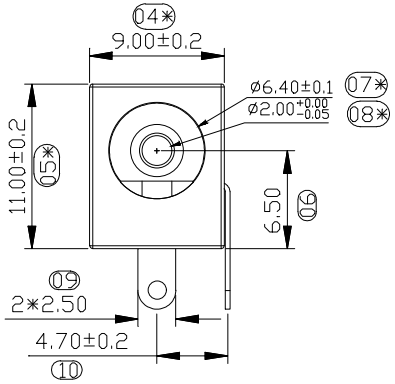

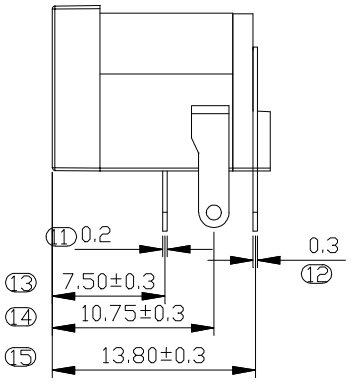

NOTES:

1. MATERIAL:
   1.1.HOUSING: PBT ,COLOR IS BLACK,UL94V-0;
   1.2.CONTACT: BRASS ;
2. FINISH: PLATED OVER NI&SN;
3. RECINNEBDED PCB THICKNESS: 1.60mm MIN;
4. ELECTRICAL:
   4.1. VOLTAGE RATING: 30V DC ;
   4.2. CURRENT RATING: 5A ;
   4.3. CONTACT RESISTANCE: 35MILLIOHMS MAX.;
   4.4. WITHSTAND VOLTAGE: 500 VAC RMS 50(60)Hz,1MIN.;
   4.5. INSULATION RESISTANCE: 100MEGOHMS MIN @500V DC;
5. MECHANICAL:
   5.1. MATING FORCE: 25N MAX.;
   5.2. UNMATING FORCE:3~25N ;
   5.3. OPERATING LIFE: 5000 CYCLES MIN.;
6.SALT SPRAY TEST: 24H;
7. SOLDERABILITY: 245±5°C,5±0.5S;
8. RESISTANCE TO SOLDER: 260±0.5°C,10±1S;
9. ENVIRONMENTAL:
   9.1. STORAGE TEMPERATURE RANGE: -40°C~+85°C;
   9.2. OPERATION TEMPERATURE RANGE: -25°C~+70°C;
10. THE MARK WITH "*" IS THE KEY INSPECTION DIMENSION FOR QC.

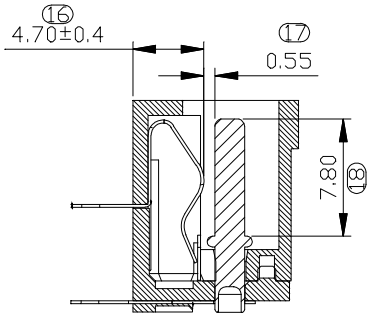

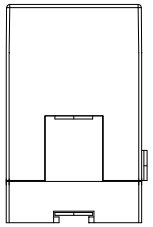

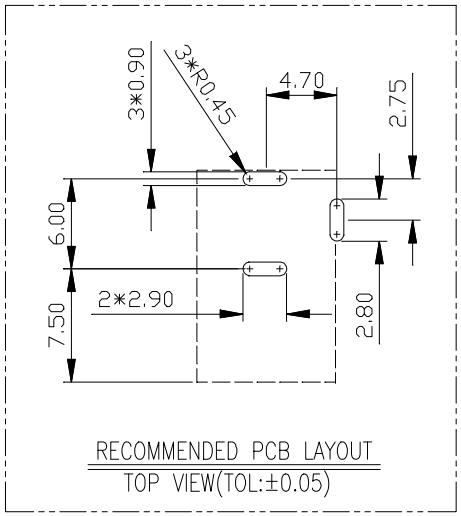

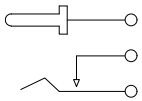

电路参考图

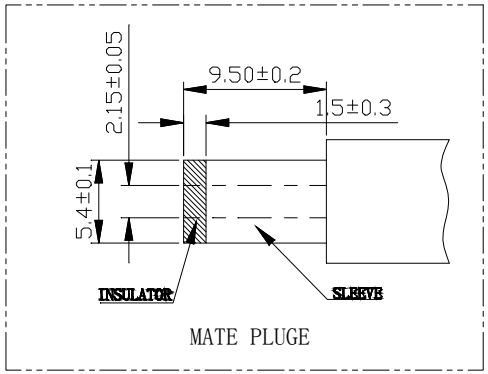

序号	名称	材质	表面处理	备注
1	基 座	PBT	黑色	
2	后 塞	PBT	黑色	
3	弹 片	磷铜	镀镍锡	
4	PIN 脚	H65黄铜	镀镍锡	
5	芯 针	H65黄铜	镀镍锡	

序号 No.	变更内容 MODIFY CONTENT	日 期 MODIFY DATE
1	初版发行	

GENERL TOLERANCE	
DIM	TOL
X.X	±0.30
X.XX	±0.20
X.XXX	±0.10
Angle	±3.0°

制 图 DRAWING	
审 核 CHECK	
批 准 APPROVAL	
比 例 SCALE	
投 影 Projection	

深圳市华灿天禄电子有限公司
ShenzhenhuacantianluELECTRONICS CO.,LTD

产品名称 TITLE	DC 电源插座(ø2.0铜芯)	版 本 REV.	A
产品料号 PART NO.	HC-DC-005-2.0HT	单 位 UNITS	mm
材 料 MATERIAL		页 次 SHEET	1/1