零件承认书

SPECIFICATION FOR APPROVAL

客户名称:

客户料号:

增益料号: **ALH0510-102K-HJ**

规格描述: **色环电感 ALH0510-102K-HJ 立式编带，含浸**

日　期: **2019/12/19**

版　本: **A**

增益签核:

制订	审核	核准
张翔	刘业明	柯文学

客户签核:

工程	审核	核准

东莞市增益实业有限公司
地址：东莞市塘厦镇林村塘厦大道北552号
电话：0769-87321000
传真：0769-87891229

物料类型：	色环电感
日　期:	2019/12/19
版　本:	A

图面规格变更履历表

客户			料号		品名	
客户版本	增益版本	变更内容	日期	制定	审核	核准
	A	初版	2019/12/19	张翔	刘业明	柯文学

东莞市增益实业有限公司
地址：东莞市塘厦镇林村塘厦大道北552号
电话：0769-87321000
传真：0769-87891229

物料类型：	色环电感
日　期:	2019/12/19
版　本:	A

SPECIFICATION

1.DIMENSION (Unit:mm) & SCHEMATIC

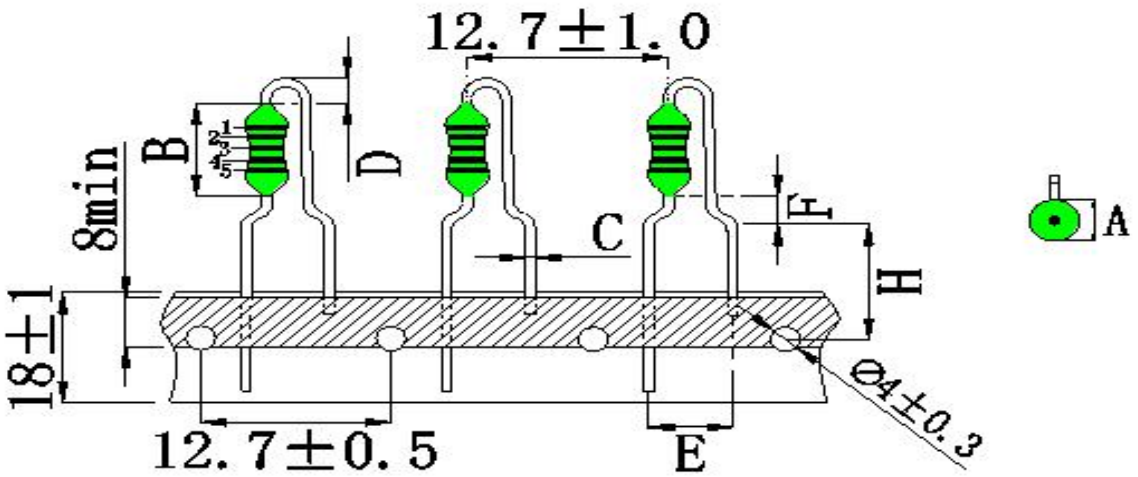

注：产品绕线后需真空含浸。

C1	棕色	C3	红色	C5	红色
C2	黑色	C4	银色		

DIM	A	B	C	D	E	F	H		
MM	5.0	10.0	0.6	3.0	5.0	3.0	16.0		
SPEC	MAX	MAX	±0.1	MAX	±0.5	±1.0	±1.0		

2.SCHEMATIC:(线路图)

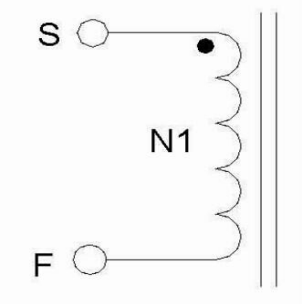

3. WINDING TABLE :(绕线结构)

STE	绕组	起点	终点	材料	圈数	COLOR
1	N1	S	F	0.1mm	258TS REF	

东莞市增益实业有限公司
地址：东莞市塘厦镇林村塘厦大道北552号
电话：0769-87321000
传真：0769-87891229

物料类型:	色环电感
日　期:	2019/12/19
版　本:	A

制订	张翔	审核	刘业明	核准	柯文学

SPECIFICATION

4.ELECTRICAL CHARACTERISTIC: TEMPERATURE AT 25℃
HUMIDITY AT 65±5% RH

TEST ITEM (测试项目)	TEST CONDITION (测试条件)	TEST WINDING (测试绕组)	RESULT (条件范围)
电感 测试仪器: HP-4285A	1KHZ/0.25V	S---F	1.0mH±10%
Q值 测试仪器: HP-4285A	1KHZ/0.25V	S---F	30 MIN
DCR (电阻) 测试仪器: HK-502BC	AT25℃	S---F	8Ω MAX
HI-POT TEST (耐压测试) 测试仪器:HY-7110	AC5mA 3 SEC 60HZ		80MA MAX

5. MATARLAL LIST:

NO	ITEM	MTERIAL	MANUFACTURER	UL NO
1	CORE	D6 DRww4*6	HUALICHENG	
2	WIRE	2UEW 0.1	JINYAN	E238500
3	EPOXY	NC-G	OHASHI	
4	PIN	0.6mm(tinned copper wire)	BAI CHUAN	

样品检测成绩表

客户名称:												
规格描述:	ALH0510-102K-HJ											
交货数量	抽样数	抽样基准 MIL-STD-105E	判定标准		测试环境		分项检查判定					
			主要	次要	温度	湿度	尺寸		外观		特性	
5PCS	5PCS	检验标准 ■ 正常 ☐ 加严 ☐ 减严	0.1	0.4	25℃	75%		OK		OK		OK

绝缘电阻DC	COIL TO CORE	V	COIL TO COIL	V	测试仪器 ☐CH-9053 ■HK-502BC
		MΩ		MΩ	■HP-4285 ☐CH-100 ■HY-7110
耐电压AC		SEC		SEC	☐HP-4284 ☐CH-1320 ☐HK-310
		KV		KV	☐TF-6815 ☐HK-1062 ■卡尺

测试条件	1KHZ/0.25V		
PIN	L(S-F)	DCR(S-F)	Q
SPEC	1.0mH±10%	8Ω MAX	30 MIN
1	1.02	5.32	49.00
2	1.00	5.36	52.00
3	1.03	5.32	55.00
4	0.98	5.31	47.00
5	1.01	5.32	52.00
6			
7			
8			
9			
10			
X			
R			

备 注：TEPM：20℃ （REF RH：60%（REF）

东莞市增益实业有限公司
地址：东莞市塘厦镇林村塘厦大道北552号
电话：0769-87321000
传真：0769-87891229

物料类型:	色环电感
日 期:	2019/12/19
版 本:	A

制订	张翔	审核	刘业明	核准	柯文学

可 靠 性 测 验

1.MECHANICAL		
TEST ITEM	**SPECIFICATION**	**TEST DETAILS**
Terminal pull strength	3.0(N)MIN	A pulling load should be gradually applied to the leads in a downward direction and should be monitored the value at the point of destroy.
Terminal bending strength	1CYCLE MIN	A specified load of 4.9(N) should be suspended, From the terminal then slowly inclined the 90℃, and then return to normal position ,The consecutive bends shall be done in the opposite directions.(Total 1 cycle)
Dropping	△L/L0≤±5% △Q/Q0≤±20% There is no evidence of any mechanical failures	The sample shall be dropped on a concrete floor once from 1 meter height (39 inches) Total 3 cycles.
Vibration	△L/L0≤±5% △Q/Q0≤±20% There is no evidence of any mechanical failures	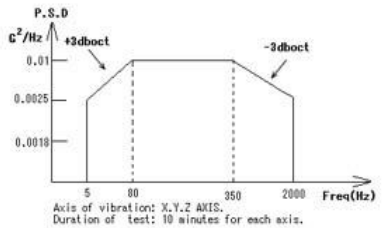
Resistance to soldering heat	There is no evidence of any mechanical failures	The sample should be immersed to a depth of 1.5mm below the lower core surface into solder at a temperature of 260℃ (+10,-0)for a duration of 5seconds(+1,-0).

东莞市增益实业有限公司 地址：东莞市塘厦镇林村塘厦大道北552号 电话：0769-87321000 传真：0769-87891229				物料类型:	色环电感
				日　期:	2019/12/19
				版　本:	A
制订	张翔	审核	刘业明	核准	柯文学

可 靠 性 测 验

2.ELECTRICAL	
TEST ITEM	**SPECIFICATION**
Insulation Resistance	**The insulation resistance between core to coil is over 100MΩ at500V,3SEC.**
Withstand Voltage	**Apply AC 500V between core to coil for one minute there shall not be any abnormality.**

3.ENVIROMENT CHARACTERISTICS		
TEST ITEM	**SPECIFICATION**	**TEST DETAILS**
High temperature storage	△L/L0≤±5% △Q/Q0≤±25% There is no evidence of any mechanical failures	The coil should be stored at an ambient temperature of +85±2℃ for 72 hours ,after which the measurement should be made.
Low temperature storage	△L/L0≤±5% △Q/Q0≤±25% There is no evidence of any mechanical failures	The coil should be stored at an ambient temperature of -40±2℃ for 500 hours ,after which the measurement should be made.
Thermal shock	△L/L0≤±5% △Q/Q0≤±30% There is no evidence of any mechanical failures	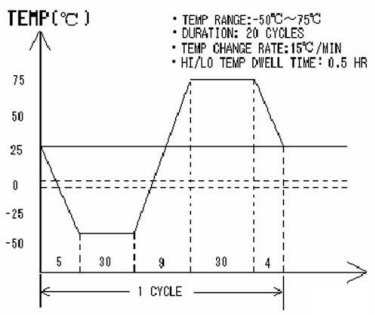
Humidity life test	△L/L0≤±5% △Q/Q0≤±20% There is no evidence of any mechanical failures	The rated current shall be applied to the coil at an ambient temperature +40±2℃ with relative humidity of 90% for 1000 hours.

4.SAFETY		
TEST ITEM	**SPECIFICATION**	**TEST DETAILS**
Over load test	No abnormal smoking or fire	The twice current of the rated dc current should be applied to the coil for 5 min

东莞市增益实业有限公司
地址：东莞市塘厦镇林村塘厦大道北552号
电话：0769-87321000
传真：0769-87891229

物料类型:	色环电感
日　期:	2019/12/19
版　本:	A

制订	张翔	审核	刘业明	核准	柯文学

包装方式数量图示

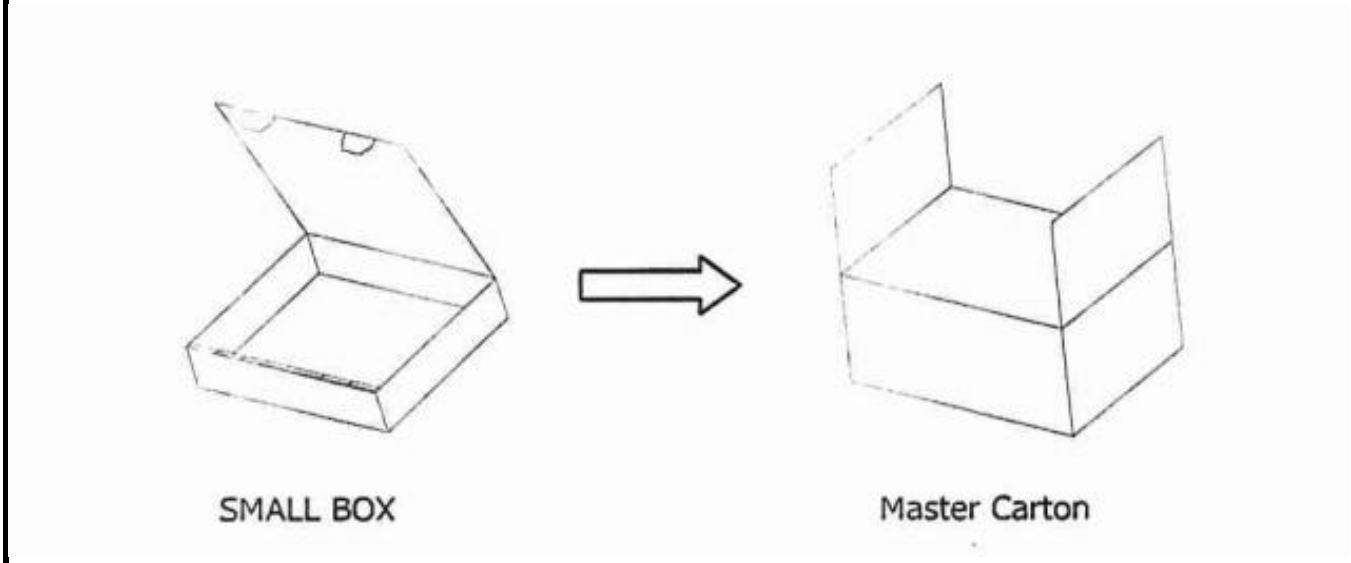

采用编带后盒装，一箱7盒，一盒装2000Pcs，一箱共计14000Pcs。

包装数量		
方式	**尺寸（mm）**	**数量（pcs）**
盒	**332*237*50**	**2000**
箱	**355*250*365**	**14000**

东莞市增益实业有限公司
地址：东莞市塘厦镇林村塘厦大道北552号
电话：0769-87321000
传真：0769-87891229

物料类型:	色环电感
日　期:	2019/12/19
版　本:	A

制订	张翔	审核	刘业明	核准	柯文学