http://hcdz2017.com/

| 标 记 MARK | ECN编号/变更内容 ECN NO/DEFINITION | 修 改 REVISE | 日 期 DATE | 核 准 APPROVE |
|---|---|---|---|---|
| | | | | |
| | | | | |

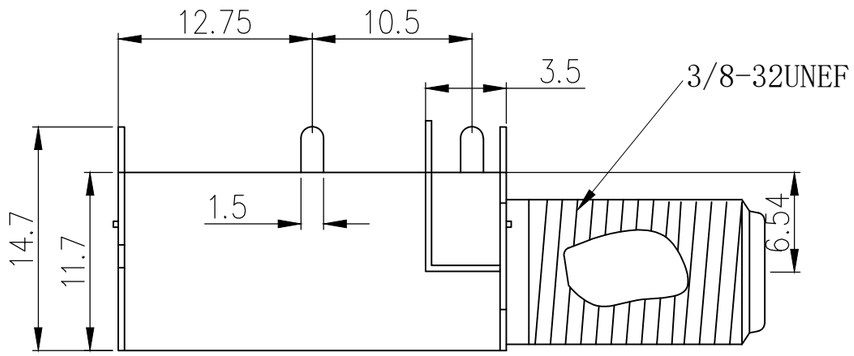


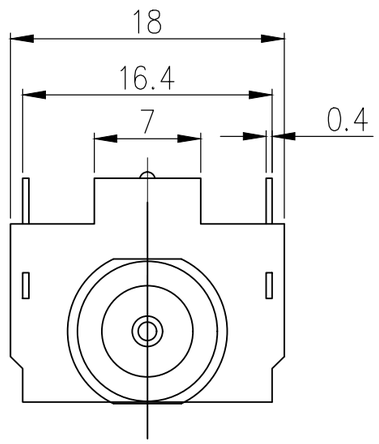


SPECIFICATION (技术要求)

1. Operating Temperature(环境温度): -25℃～85℃
2. Voltage Rating(额定电压): 50V AC/DC
3. Current Rating(额定电流): 0.5A
4. Contact Resistance(接触抗阻): 30mΩ
5. Insulation Resistance(绝缘抗阻): 100MΩ
6. Dielectric Withstanding Voltage(耐电压): 500V AC Min
7. Insertion/Withdrawal Force(插拔力): 3-50N
8. Life Time(mating cycles)寿命: ＞1000 Cycles
9. SIGNAL LOSS<1dB IN BOTH VHF, UHF BAND.
10. NOMINAL IMPEDANCE : 75 OHMS.
11. OPERATING FREQUENCY : 0-2 GHZ.

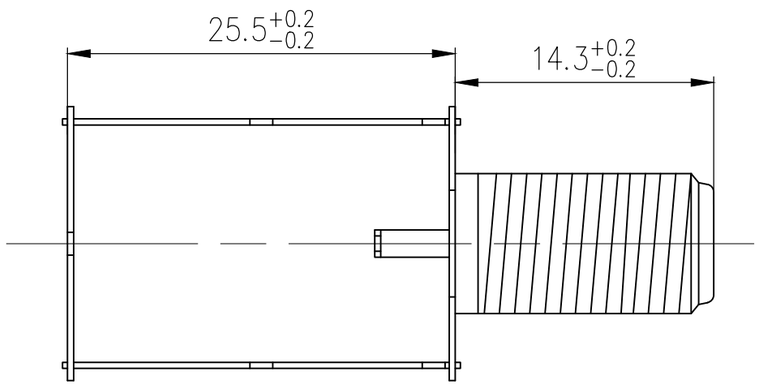


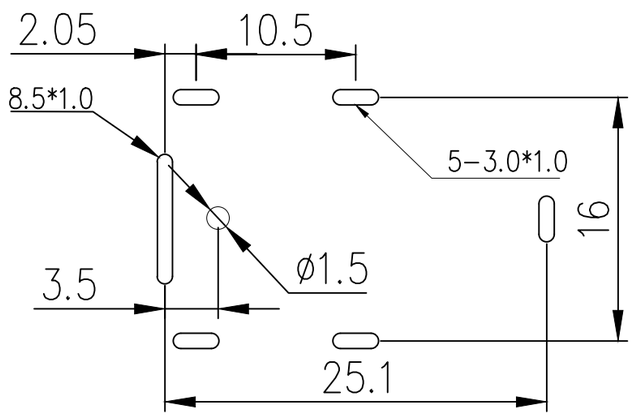


P.C.B开孔示意图

| 序 号 | 品 名 | 材 质 | 电镀/颜色 | 备 注 |
|---|---|---|---|---|
| 3 | F头 | 锌合金 | 镀镍 | |
| 2 | 支架 | 马口铁 | — — | |
| 1 | 绝缘体 | PPS | 棕色 | |

| | | | |
|---|---|---|---|
| 深圳市虹成电子有限公司 | 品 名 TITLE | 屏蔽罩 | |
| | 料 号 PART NO | HC-PBZ-R420 | |
| GENERAL TOLERANCES (UNLESS SPECIFIED) | 比 列 SCALE | 1:1 | |
| 0-10:±0.20 26-50:±0.40 11-25:±0.30 ANGULAR:±2° | 单 位 UNIT | MM | 制 图 DRAW: AhYe |
| | 张 数 PART NO | 1 OF 1 | 审 核 CHECKED: 夏操云 |
| | 版 本 REV | A | 批 准 APPROVE: 赵亮亮 |

http://hcdz2017.com/